RADLADER | 411/417

411 – Betriebsgewicht: 8722 kg Brutto-Motorleistung: 81 kW (109 PS) Kipplast, geknickt: 5451 kg Inhalt Standardschaufel: 1,4 m³
417 – Betriebsgewicht: 9602 kg Brutto-Motorleistung: 93 kW (125 PS) Kipplast, geknickt: 6042 kg Inhalt Standardschaufel: 1,6 m³

EIN QUALITÄTSPROZESS

WIR WISSEN, DASS RADLADER IM MITTELPUNKT DES ARBEITSGESCHEHENS STEHEN. DARUM SIND DER JCB 411 UND 417 AUF EINEM FUNDAMENT AUS QUALITÄT UND ZUVERLÄSSIGKEIT GEBAUT. UNSERE ENTWICKLUNGS- UND FERTIGUNGSVERFAHREN SICHERN IHREN ARBEITSERFOLG – STUNDE UM STUNDE, TAG FÜR TAG

Höchste Qualitätsstandards erzielen wir mit unseren modernen Fertigungsprozessen, in denen robotergesteuerte Fräsen, Präzisionslackierungen sowie innovative Montagetechniken zum Einsatz kommen.

Für schwerste Aufgaben konzipiert

1 Finite-Elemente-Analyse sowie umfassende Dauerbelastungs- und Prüfstandtests gewährleisten höchste strukturelle Festigkeit und Belastbarkeit. Kältekammertests garantieren Kaltstarts bei bis zu -20 °C.

2 Präzise Verarbeitung bedeutet enge Toleranzen sowie eine exakte Positionierung der Bolzen und Buchsen.

3 Die Modelle 411 und 417 sind für besonders raue Anwendungen ausrüstbar, wie den Umschlag von Abfall oder aggressiven Stoffen.

1

2

3

4

Schützende Details

4 Ein robustes Guss-Kontergewicht schützt das Heck Ihrer Maschine – einschließlich der Rückleuchten und der Kühleinheit – vor Schäden.

5 Auf Wunsch sind zusätzliche Schutzgitter für Frontscheibe, Scheinwerfer, Unterboden und Heckgrill erhältlich.

Weiteren Schutz bieten die stoßfesten Kotflügelkanten und -leisten.

Äußerst wendig

6 Das Knickgelenk verfügt über einen hochbelastbaren Zentralbolzen und eine überdimensionierte Buchse sowie zweireihige Kegelrollenlager an den unteren Gelenken. Das sorgt für Haltbarkeit und Steifigkeit und das Gelenk kann somit vertikal wie horizontal stark belastet werden.

7 Die Schläuche sind sauber und gut befestigt durch das Knickgelenk geführt, vor Einklemmen sicher geschützt. Die Lenkzylinder sind weit oben angebracht und damit gut gegen Stöße und Beschädigungen geschützt.

Die integralen Stahlflüssigkeitstanks dieser Maschinen bieten eine wesentlich höhere Auslaufsicherheit als vom Mitbewerb teilweise bevorzugte Kunststofftanks.

5

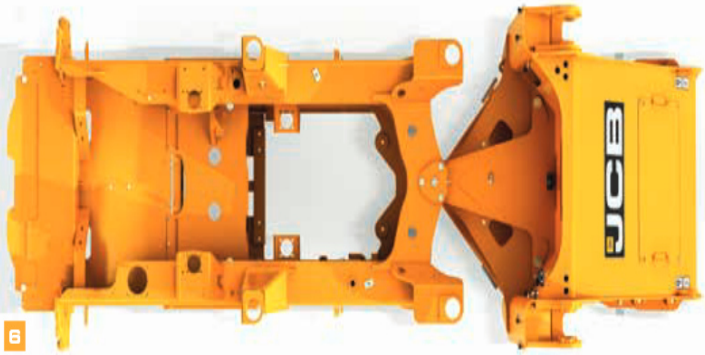

6

7

PRODUKTIVE LEISTUNG

DIE MODELLE 411 UND 417 VOLLBRINGEN PRODUKTIVE MEISTERLEISTUNGEN. BEIDE MASCHINEN ERFÜLLEN DIE NORM EURO IV OHNE ERFORDERLICHE REGELMÄSSIGE REGENERATION UND LIEFERN DABEI GROSSE LEISTUNG UND STARKES DREHMOMENT.

1

Die Funktion COMMANDPLUS

Die Wahl zwischen einer Drei- oder Vierkreishydraulik sorgt für ein unschätzbares Plus an Flexibilität. Der Durchfluss ist von der Kabine aus mit den neuen Command Plus-Bedienfunktionen einstellbar.

Sie brauchen sich bei Ihren Radlader keine Gedanken über den Austausch von Dieselpartikelfiltern zu machen. Der EcoMAX-Motor erfüllt die Norm Euro IV mit seiner Abgasrückführung seinem SCR-Katalysator. Dies führt auch zu einer verbesserten Kraftstoffnutzung.

Motorleistung

1 Der JCB EcoMAX-Motor mit 4,4 Litern Hubraum erzielt seine maximale Motorleistung für ausgezeichnetes Ansprechverhalten bereits bei niedrigen Drehzahlen. Im Modell 81 kW (109 PS) und 516 Nm und im Modell 417 93 kW (125 PS) und 550 Nm.

Ein Turbolader mit variabler Geometrie bietet erhöhte Leistung bei niedriger Drehzahl, d. h. verbesserte Arbeitsspiele und Schubkraft.

Effizientes Beladen

2 Der optionale JCB Schnellwechsler ermöglicht den besonders schnellen und effizienten Anbaugerätewechsel. Darüber hinaus ist der Schnellwechsler auch mit marktüblichen Geräten kompatibel.

3 Leistungsstarke Hydraulik für kurze Ladezyklen
Für höchste Produktivität und ausgezeichnete Multifunktionalität besitzt das Modell 411 eine Doppelzahnradpumpe mit einem Durchsatz von 123 l/min und das Modell eine Kolbenverstellpumpe mit einem Durchsatz von 156 l/min.

2

3

Effizientes Beladen (Fortsetzung)

4 Die Hubarme von beiden Modellen sind für hohes Drehmoment ausgelegt. Mit ihnen können Sie auch im Parallelhub mit zahlreichen Anbaugeräten arbeiten. Diese Ausführung bietet zudem bei jeder Hubhöhe eine hervorragende Sicht auf das Arbeitsgerät.

Zusätzlich zur Standardhubhöhe können sie beim Modell 417 mit den Optionen High-Lift und Super-High-Lift noch größere Höhen erreichen.

Antriebsstrang

5 Mit einer Auswahl an Achstypen lässt sich das Leistungsverhalten an die verschiedensten Einsatzbedingungen anpassen.

› Offene Differenziale sind ideal bei hartem Untergrund.

› Selbstsperrdifferenziale erhöhen die Zugkraft und sind bestens für weichen und schlammigen Untergrund geeignet.

Die Kupplungsdruckabschaltung ermöglicht die effiziente und produktive Bedienung des Laders. Diese Funktion steuert den Vortrieb über das Getriebe und leitet die maximale Leistung an die Laderhydraulik. Zudem werden damit die Bremsen geschont und Kraftstoff gespart.

4

4 *HT Standard Lift* *HT High-Lift* *HT Super High Lift*

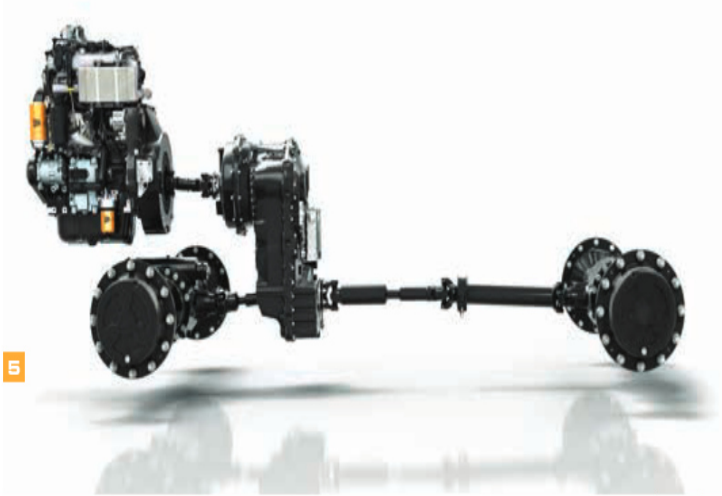

5

WIRTSCHAFTLICHES DESIGN

DER JCB 411 UND 417 BEWEGEN MEHR MATERIAL MIT WENIGER EINSATZ. DAS ERREICHEN WIR MIT DER PERFEKTEN ABSTIMMUNG VON MOTOR, ACHSEN, ANTRIEBSSTRANG UND HYDRAULIK. FÜR MAXIMALE EFFIZIENZ UND HALTBARKEIT.

Power für alle Aufgaben

1 Da kein DPF benötigt wird, entfallen die hierfür erforderlichen zusätzlichen Kraftstoffleitungen und die mit der Regenerierung einhergehenden gefährlich hohen Temperaturen. Der ansonsten für die Regenerierung des DPF verwendete Kraftstoff kann nun für produktive Aufgaben genutzt werden.

2 Der EcoMAX liefert sein hohes Drehmoment bei niedrigen Drehzahlen zwischen 1500-1600 U/min – Voraussetzung für die kraftstoffsparende Abstimmung von Getriebe und Hydraulik.

3 Die hohe Rückstellkraft der Bremsen senkt den Reibungswiderstand beim Fahren und Laden, sodass der Kraftstoffverbrauch messbar sinkt.

1

2

3

Power für alle Aufgaben (Fortsetzung)

4 Ein über Visco-Kupplung angetriebener Motorlüfter passt seine Drehzahl automatisch an die Außentemperatur an und sorgt so für optimale Kühlung, minimalen Kraftstoffverbrauch sowie geringe Geräuschentwicklung.

Denkbar einfach werden auch spezielle Anbaugeräte von der Kabine aus proportional gesteuert

5 Unser Vierganggetriebe hat für jede Ihrer Arbeiten den richtigen Gang. Der Bediener kann auf Knopfdruck zwischen manueller oder automatischer Schaltung wählen.

Dank entlasteter Steuerventile im Ventilblock wird das Hubgerüst per Schwerkraft und nicht mittels Hydraulikkraft abgesenkt, sodass Kraftstoff gespart wird.

Die innovative Verstellpumpe von JCB speist beim Modell 417 einen bedarfsgeregelten Ventilblock, der die Leistung nur dann abruft, wenn sie tatsächlich gebraucht wird. Eine präzise, effiziente Betätigung des Hubgerüsts ist somit garantiert.

Einstellbare Geschwindigkeit für SRS

Einstellbare Zusatzkreis-leistung

Einstellbare Lüfterumkehr-intervalle

COMMANDPLUS

DIE STEUERZENTRALE DER AKTUELLEN JCB RADLADER 411 UND 417 IST UNSERE NEUE COMMANDPLUS-KABINE. DIESES EINZIGARTIGE ERGONOMIEKONZEPT IST DAS ERGEBNIS RADIKALEN UMDENKENS UND EINES KONSEQUENTEN FORSCHUNGSPROGRAMMS. ERWARTEN SIE ERSTKLASSIGKEIT, WAS KOMFORT, SICHT, ERGONOMIE UND GERÄUSCHPEGEL ANGEHT.

Erleben Sie den Unterschied

1 Der vollkommen neu entwickelte ROPS-Aufbau wird Ihnen sofort ins Auge fallen. Durch ihn konnten die A-Säulen auf die volle Breite des Kabinenhecks erweitert werden, um einen größeren Innenraum mit einer stattlichen Panoramawindschutzscheibe zu schaffen. Alle Schalter und Zusatzsteuerungen befinden sich nun an der rechten A-Säule, wo sie besser zugänglich sind.

2 Die einfachen, dedizierten Menüs der Maschine bedienen Sie optional mit einem intuitiven Drehschalter.

3 Die Bedienung des 411 oder 417 war nie einfacher. Alle Steuerelemente sind am Sitz montiert und verfahren sogar mit der Sitzaufhängung. Wählen Sie passend hierzu das Steuerungssystem, das Ihren Fahrern am besten liegt: entweder die Einhebel-Joystick- oder die Mehrhebel-Konfiguration – alle mit Elektrohydraulik für höchste Präzision.

4 Für das Navigieren in den Bedienmenüs stehen zwei vollfarbige LCD-Bildschirme zur Verfügung, von denen einer zusätzlich als Monitor für die optionale Heckkamera und das CommandPlus-Steuerungsmenü dient.

Der Geräuschpegel in der Kabine beträgt unglaublich niedrige 68 dB(A): Dies ist so leise, dass Sie kaum hören, dass der Motor läuft.

5 Für eine jederzeit komfortable Arbeitsumgebung herrscht in der Kabine ein leichter Überdruck, der Staub, Abgase und Gerüche draußen hält.

6 Das Ergebnis intensiver Forschungen zur Bedienerergonomie hat einen Namen – „Command Driving Position". Das komplette Layout ist absolut optimiert für Fahrer verschiedenster Körpergrößen und Körpermaße, vom luftgefederten Standardsitz bis zum Super-Deluxe-Halbledersitz mit voll einstellbaren Heiz- und Kühlfunktionen, elektrisch verstellbarer Lendenstütze und einstellbarer Dämpfung.

7 Eine „Memory"-Funktion sorgt für den leichten und komfortablen Ein- und Ausstieg. Kurz, das Lenkrad kehrt, nachdem Sie es aus dem Weg geklappt haben, automatisch in die von Ihnen bevorzugte (gespeicherte) Lenkradposition zurück.

Auf Wunsch sorgt eine Klimaanlage oder Klimaautomatik für stets perfekte Arbeitstemperaturen in Ihrem 411 oder 417.

Dank des speziellen Medienanschlusses in der Kabine können Sie alle Ihre elektronischen Geräte problemlos anschließen.

Schiebefenster auf beiden Seiten der Kabine ermöglicht Ihnen das einfach Kommunizieren mit Personen außerhalb der Maschine.

Die elektronische Feststellbremse bietet zahlreiche Vorteile: Sie ist schnell und einfach zu bedienen, dazu ist sie kabellos ist und die Kabine weist weniger Durchgangsöffnungen auf. Je weniger Öffnungen, desto besser ist der Fahrer in seiner Umgebung vor äußeren Einflüssen geschützt.

WENIG WARTUNG, LANGE INTERVALLE

RADLADER MÜSSEN SO VIEL UND SO HART WIE MÖGLICH ARBEITEN KÖNNEN. GENAU DAS ERMÖGLICHEN DER 411 UND 417 VON SICH AUS – MIT LANGEN WARTUNGSINTERVALLEN UND HOCHWERTIGEN BAUTEILEN.

Routinewartung

1 Die große, einteilige Motorhaube ermöglicht schnellen und bequemen Zugang zum Motorraum und zum Kühlerblock.

2 Die Diesel- und DEF-Tanks sind ebenfalls einfach zu erreichen. Beide Einfüllstutzen sind separat angeordnet, um Falschbefüllung zu vermeiden.

Waschflüssigkeit, Motoröl- und Kühlmittelmittelstand prüfen Sie in der Kabine, alle anderen Routinekontrollen und Schmierarbeiten erledigen Sie vom Boden aus. Das macht das Leben einfacher und sicherer.

Die meisten Motoren der Euronorm IV verwenden einen teuren Dieselpartikelfilter (DPF), dessen ggf. notwendiger Austausch mit hohen Kosten und mit Zeit verbunden ist. Der EcoMAX erfüllt die Vorgaben ohne Dieselpartikelfilter und spart somit Wartungs- und Betriebskosten.

3 Mit der optionalen Zentralschmieranlage schmiert sich die Maschine selbstständig.

6

Die Funktion COMMANDPLUS

Wählen Sie den einstellbaren Umkehrlüfter als Zusatzoption, wenn Ihr Radlader besonders viel Staub ausgesetzt ist. Der Lüfter ist mit den CommandPlus-Bedienfunktionen ansteuerbar und schwenkt zur einfachen Reinigung nach außen.

Weniger Wartung, mehr Einsatz

5 In der CommandPlus-Kabine werden Sie über den Zustand der Maschine informiert, erhalten gegebenenfalls Warnmeldungen in Echtzeit – und schützen somit sowohl Mensch als auch Maschine.

Über die intuitive Hilfsfunktion von CommandPlus erhält der Bediener per Knopfdruck sinnvolle Erläuterungen zur Funktion der Schalter. Die „?"-Taste hilft neuen Bedienern, sich schnell und leicht mit den Maschinenfunktionen vertraut zu machen.

6 Wir beweisen, wie gut unsere EcoMAX-Motoren sind: Wir haben sie 110.000 Stunden lang in 70 unterschiedlichen Maschinen unter härtesten Anforderungen und Einsatzbedingungen getestet.

Die vollhydraulische Zweikreis-Bremsanlage mit im Ölbad laufenden Mehrscheibenbremsen ist praktisch vollkommen wartungsfrei.

Ein Zyklon-Motorlüfterfilter hat eine 4-fach höhere Filterreinigungsleistung als ein herkömmlicher Luftfilter. Das System zeichnet sich aus durch längere Standzeit, weniger Bauteile und höheren Wirkungsgrad – kurz, einen besseren Motorschutz. Arbeiten ohne Unterbrechung ermöglichen der große Kraftstofftank mit 116 Litern sowie die Zusatztankoption mit 111 Litern.

5

5

5

SICHERES FAHREN

DER NEUE JCB 411 UND 417 HABEN DIE SICHERHEIT DES FAHRERS UND DER UMGEBUNG IM BLICK. AUSGEZEICHNETE SICHT, TRITTSICHERE FLÄCHEN UND VOLLER ROPS/FOPS-SCHUTZ SIND NUR EINIGE DER DETAILS.

Sicherheit geht vor

1 Die optionale Rückfahrkamera ermöglicht über den Farbbildschirm in der Kabine ungehinderte Sicht nach hinten.

2 Für hervorragende Sicht bei Dunkelheit sorgen die optional erhältlichen LED-Leuchten von JCB.

3 Innenspiegel, beheizbare Außenspiegel und Motorhaubenspiegel sorgen zusammen für eine hervorragende Sicht auf alle vier Ecken Ihres Radladers. ÐMit den optionalen rot-weißen Signalpfeilen am Kontergewicht ist die Maschine für Verkehrsteilnehmer und Umstehende besser wahrzunehmen.

1

2

3

Sicherheit geht vor (Fortsetzung)

4 Die Trittstufen am 411 und 417 sind vorgeneigt und abstandsgleich, sodass der Bediener in Verbindung mit entsprechend positionierten Haltegriffen jederzeit an drei Punkten sicheren Halt findet.

5 Die breit deckenden Kotflügel vorn sind exakt so bemessen, dass sie unabhängig von der gewählten Bereifung maximalen Rückspritzschutz bieten. Dies erhöht die Sicherheit und verhindert übermäßige Schmutzablagerungen auf Ihrem Radlader. Die Batterie und der Werkzeugkasten sind abschließbar – ein zusätzlicher Sicherheitsaspekt.

6 Die Kabine ist gedämmt gelagert, erfüllt die ROPS/FOPS-Normen und ist mit Überdruck gegen Staub geschützt. Wahlweise erhalten Sie Frischluft- oder Aktivkohlefilter.

7 Von Motoren mit DPF kann wegen des extremen Hitzeaufbaus zur Regenerierung des Filters eine größere Brandgefahr ausgehen. Die neuen Modelle 411 und 417 kommen ohne Dieselpartikelfilter aus, also kein Grund zur Sorge.

8 Rutschfeste Laufstege und zusätzlich erhältliche Haltegriffe machen das Arbeiten auf der Maschine sicher.

LIVELINK: INTELLIGENTER ARBEITEN

LIVELINK IST EIN INNOVATIVES SOFTWARESYSTEM, MIT DEM SIE IHRE JCB MASCHINEN AUS DER FERNE VERWALTEN KÖNNEN – IM INTERNET, PER E-MAIL ODER AUF DEM HANDY. ZUGRIFF AUF ALLE DATEN, VON MASCHINENWARNUNGEN BIS ZU WARTUNGSPROTOKOLLEN – ABGELEGT IN EINEM ZUGRIFFSGESCHÜTZTEN RECHENZENTRUM.

Produktivitäts- und Kostenvorteile

JCB LiveLink liefert unter anderem Informationen zu Leerzeiten und Kraftstoffverbrauch. Damit können Sie Kraftstoff sparen und die Kosten senken – und somit die Produktivität steigern. Mithilfe der Standort-Informationen können Sie die Effizienz erhöhen und in der Regel von günstigeren Versicherungsprämien profitieren.

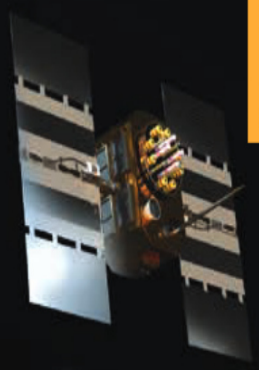

Wartungsvorteile

Wartungsmanagement leicht gemacht – eine exakte Kontrolle der Betriebsstunden sowie Servicemeldungen verbessern die Wartungsplanung, während Sie anhand der Echtzeit-Positionsdaten Ihren Fuhrpark jederzeit im Griff haben. Kritische Maschinenwarnungen und Wartungsprotokolle sind ebenfalls verfügbar.

Sicherheitsvorteile

Die Echtzeit-Funktion Geofencing informiert Sie, wenn die Maschine das vorgegebene Einsatzgebiet verlässt; die Echtzeitfunktion Curfew warnt Sie, sobald die Maschine unbefugt genutzt wird. Zu den weiteren Vorteilen gehören Standortinformationen in Echtzeit.

EINE AUSGEZEICHNETE GESCHÄFTSENTSCHEIDUNG

UNSEREN AUSGEZEICHNETEN SUPPORT PASSEN WIR AB DEM ERSTEN TAG GENAU AN IHRE BEDÜRFNISSE AN WO IMMER SIE AUCH SIND – IHRE MASCHINE WIRD IMMER IHRE VOLLE LEISTUNG BRINGEN. DAS IST EINER VON VIELEN GRÜNDEN FÜR DIE GESCHÄFTSENTSCHEIDUNG ZU EINER ZUSAMMENARBEIT MIT JCB

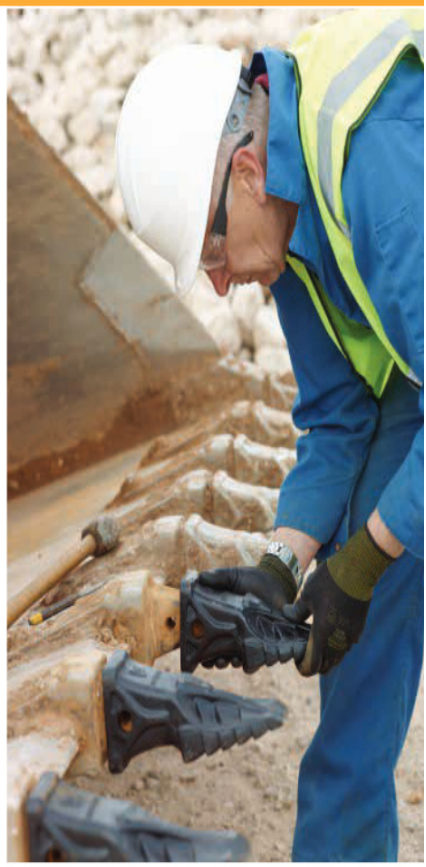

Maschinenangebot

Ihr JCB Händler verfügt über die nötigen technischen Kenntnisse und die Erfahrung, um sicherzustellen, dass alle für Sie verfügbaren Maschinenoptionen zur Sprache kommen. Hierzu gehören auch Mietoptionen und der Verkauf neuer bzw. gebrauchter Maschinen.

Das Programm Überholung und Aufrüstung

Wenn es Ihrem Unternehmen nicht möglich ist, eine brandneue Maschine zu kaufen, dann kann Ihnen das JCB Programm für Umbau und Überholung helfen, die Lebensdauer Ihres aktuellen Fahrzeugs kostengünstig zu verlängern.

Technischer Support

Alle lokalen JCB Händler haben direkten Zugriff auf Hersteller-Kompetenz und technische Unterstützung, um für eine maximale Verfügbarkeit Ihrer Maschine Sorge zu tragen. Die Global Parts Centres von JCB liefern derweil rund 95 % aller Teile innerhalb von 24 Stunden an jeden Ort der Welt.

Überwachung der Komponenten

Die Maschinen von JCB profitieren von einem ausgeklügelten Komponentenüberwachungsprogramm für vorbeugende Wartung und Ölmessung, damit alle Komponenten der Maschine optimal arbeiten können.

Service Support

JCB bietet verschiedene Möglichkeiten der Garantieverlängerung an: Von der JCB PowertrainCover (Motor, Achsen, Getriebe und Hydraulikpumpe) bis zur JCB PremierCover (umfassende Abdeckung). Umfassende Servicepakete sowie wahlweise reine Service-, Reparatur- oder Wartungsverträge stellen sicher, dass Ihr Radlader maximal produktiv sein kann. Unsere Wartungsteams bei den Händlern rund um den Globus berechnen Ihnen extrem günstige Stundentarife, unterbreiten Ihnen unverbindliche Angebote und führen Reparaturen schnell und effizient durch.

Finanzierung und Versicherung

Unsere Finanzierungs- und Versicherungsspezialisten haben für Sie immer ein flexibles und wettbewerbsfähiges Angebot. Natürlich kann jedes der Pakete auf Ihre konkreten Geschäftsbedürfnisse zugeschnitten werden.

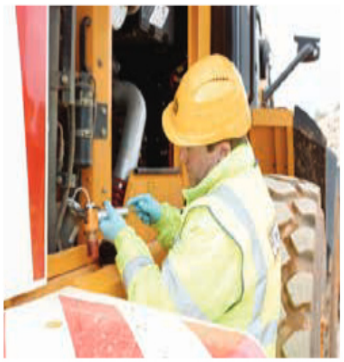

STATISCHE ABMESSUNGEN

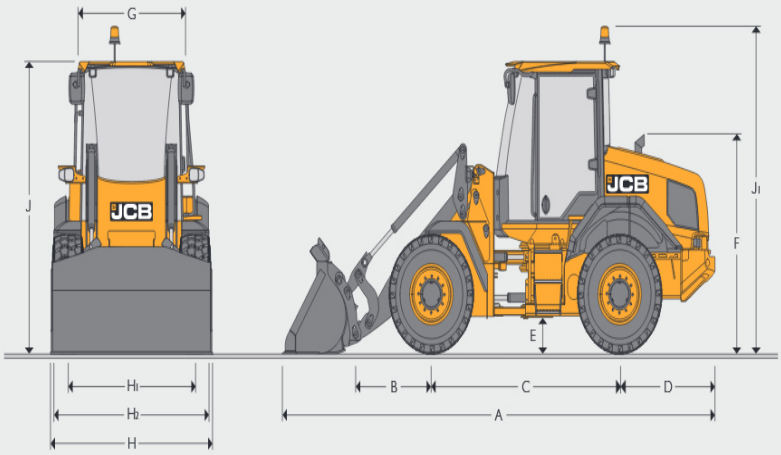

WENDEKREIS

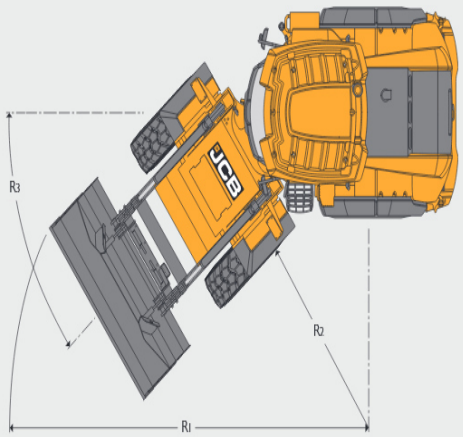

STATISCHE ABMESSUNGEN

			411 HT	417 HT	417 HT HL	417 HT SHL
A	Gesamtlänge	mm	6229	6290	6491	7143
B	Achse bis Schaufelbolzen	mm	1226	1110	1311	1963
C	Radstand	mm	2750	2800	2800	2800
D	Hecküberhang	mm	1365	1365	1365	1365
E	Bodenfreiheit	mm	344	371	371	371
F	Höhe bis Auspuffende	mm	2293	2300	2300	2300
G	Breite über Kabine	mm	1431	1431	1431	1431
H	Maximale Breite über Räder	mm	2204	2328	2328	2328
H1	Spurbreite	mm	1800	1880	1880	1880
J	Höhe über Kabine	mm	3057	3084	3084	3084
J1	Höhe über Kabine mit ausgefahrener Rundumleuchte	mm	3418	3445	3445	3445
	Achslast vorn	kg	3457	3858	3973	4542
	Achslast hinten	kg	5327	5859	5794	5515
	Gesamtgewicht	kg	8784	9717	9767	10057

Die Angaben für das Modell 411 beziehen sich auf: Direktanbau-Schaufel 1,2 m³ mit Unterschraubmesser sowie Radialreifen Michelin 15.5R25 XHA (L3).
Die Angaben für das Modell 417 beziehen sich auf: Direktanbau-Schaufel 1,6 m³ mit Unterschraubmesser sowie Radialreifen Michelin 17.5R25 XHA (L3).

WENDEKREIS

			411 HT	417 HT	417 HT HL	417 HT SHL
R1	Max. Wenderadius über Schaufel	mm	2658	2705	2705	2705
R2	Innerer Wendekreis	mm	8750	9540	9605	10145
R3	Knickwinkel (Lenkung)	Grad	± 40	± 40	± 40	± 40

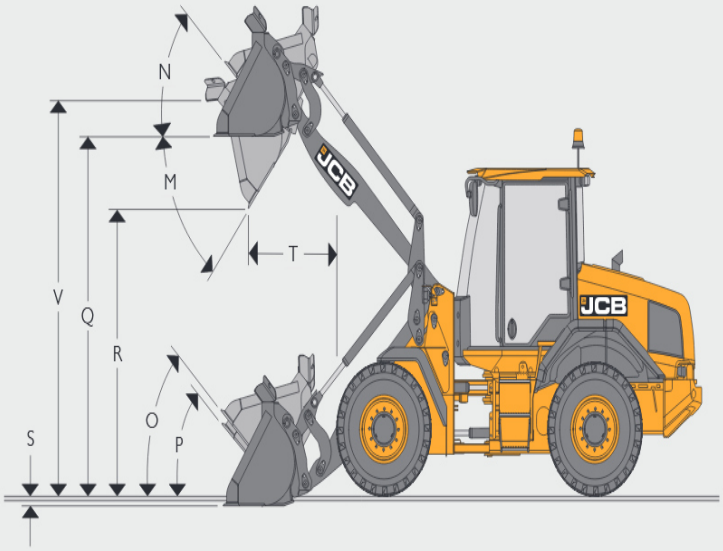

REIFENGRÖSSE 411 HT

					HT		Abmessungen	
Reifengröße	Hersteller	Typ	Klasse	Betriebs-gewicht (kg)	STL kg	FTTL kg	Vertikale mm	Breite mm
15.5-25	Goodyear	SGL D/L12 Ply	L2	-132	-88	-75	-9	-5
15.5-25	Goodyear	HRL D/L12 Ply	L3	-60	-40	-34	14	-5
15.5R25	Michelin	XTLA	L2	-44	-29	-25	-2	-7
15.5R25	Michelin	X-MINE D2	L5	640	426	362	54	14
17.5R25	Michelin	SNOPLUS	L2	276	184	156	25	84
17.5R25	Michelin	XTLA	L2	224	149	127	21	95
15.5R25	Nokian	LOADER GRIP 2	L3	-56	-37	-31	3	-10
17.5R25	Nokian	LOADER GRIP	L2	208	138	117	39	81

ABMESSUNGEN RADLADER 411 HT

	Modell		411 HT									
	Schaufelanbau		Direkt					Schnellwechsler				
	Schaufeltyp		Standard					Standard				
	Schaufelausrüstung		Zähne		Wendemesser			Zähne		Wendemesser		
	Schaufelinhalt (gehäuft nach SAE, 100 %)	m^3	1,2	1,4	1,2	1,4	1,6	1,2	1,4	1,2	1,4	1,6
	Schaufelinhalt, gestrichen	m^3	1,01	1,18	1,01	1,18	1,36	1,01	1,18	1,01	1,18	1,36
	Schaufelbreite	mm	2250	2400	2250	2400	2400	2250	2400	2250	2400	2400
	Schaufelgewicht	kg	528	603	528	603	638	505	580	505	580	614
	Max. Schüttgewicht*	kg/m^3	2328	1947	2328	1947	1677	2224	1851	2224	1851	1591
	Kipplast, gerade*	kg	6537	6392	6537	6392	6299	6276	6106	6276	6106	6005
	Kipplast, geknickt*	kg	5585	5451	5585	5451	5366	5337	5182	5337	5182	5091
	Nutzlast*	kg	2793	2726	2793	2726	2683	2669	2591	2669	2591	2546
	Maximale Ausbrechkraft	kN	73,2	67,7	73,2	67,7	62,7	67,2	62,3	67,2	62,3	57,1
M	Max. Auskippwinkel	Grad	47	47	47	47	47	47	47	47	47	47
N	Rückrollwinkel bei max. Höhe	Grad	41	41	41	41	41	41	41	41	41	41
O	Rückrollwinkel bei Transportstellung	Grad	46	46	46	46	46	46	46	46	46	46
P	Rückrollwinkel am Boden	Grad	42	42	42	42	42	42	42	42	42	42
Q	Überladehöhe	mm	3344	3346	3344	3346	3345	3363	3365	3363	3365	3366
R	Schütthöhe (45°)	mm	2780	2718	2780	2718	2668	2749	2687	2749	2687	2638
S	Schürftiefe	mm	132	130	132	130	131	113	113	113	113	113
T	Reichweite in Überladehöhe	mm	926	978	926	978	1030	980	1042	980	1042	1084
V	Bolzenhöhe (max.)	mm	3569	3569	3569	3569	3569	3569	3569	3569	3569	3569
	Maximale Reichweite (45°) – Hubgerüst waagerecht	mm	1661	1724	1661	1724	1774	1719	1782	1719	1782	1832
	Betriebsgewicht (inkl. Bediener 80 kg und vollen Kraftstoff- und Zusatztanks)	kg	8655	8722	8655	8722	8756	8864	8931	8864	8931	8965

* Modell mit Bereifung Michelin 15.5R25 XHA

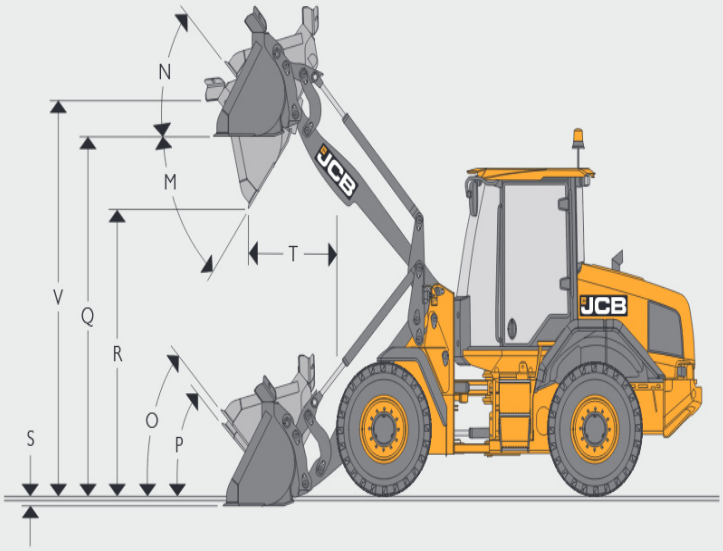

REIFENGRÖSSE 417 HT, HT HL, HT SHL

					HT		HT HL		HT SHL		Abmessungen	
Reifengröße	Hersteller	Typ	Klasse	Betriebs-gewicht (kg)	STL kg	FTTL kg	STL kg	FTTL kg	STL kg	FTTL kg	Vertikale mm	Breite mm
17.5-25	Revolution	S2C2		1688	410	349	386	328	314	267	28	12
17.5-25	Revolution	SE		1688	410	349	386	328	314	267	28	12
17.5-25	Goodyear	SGL	L2	-184	-125	-106	-118	-100	-96	-82	2	9
17.5-25	Goodyear	HRL	L3	-52	-35	-30	-33	-28	-27	-23	15	2
17.5-25	Michelin	XTLA	L3	-92	-62	-53	-59	-50	-48	-41	-6	11
17.5-25	Michelin	XSNOPLUS	L2	-40	-27	-23	-26	-22	-21	-18	-2	0
17.5-25	Michelin	X-MINE D2	L5	604	410	349	386	328	314	267	59	32
17.5-25	JCB	Earthmover	L3	104	70	60	66	57	54	46	31	-1
500/70R24	Michelin	XMCL		-196	-133	-113	-125	-106	-102	-87	1	163
17.5R25	Nokian	L GRIP	L2	-108	-73	-62	-69	-59	-56	-48	12	-3
17.5R25	BKT	XL GRIP	L3	-68	-46	-39	-43	-37	-35	-30	40	-3
600/55R26.5	Trelleborg	Doppelradial	Radial	140	95	81	90	77	73	62	23	388
20.5-25	Michelin	XHA	L3	504	342	291	324	277	262	223	62	180

ABMESSUNGEN RADLADER 417 HT, HT HL, HT SHL

	Modell		417 HT								417 HT HL								417 HT SHL							
	Schaufelanbau		Direkt				Schnellwechsler				Direkt				Schnellwechsler				Direkt				Schnellwechsler			
	Schaufeltyp		Standard				Standard				Standard				Standard				Standard				Standard			
	Schaufelausrüstung		Zähne		Wendemesser		Zähne		Wendemesser		Zähne		Wendemesser		Zähne		Wendemesser		Zähne		Wendemesser		Zähne		Wendemesser	
	Schaufelinhalt (gehäuft nach SAE, 100 %)	m³	1,4	1,6	1,4	1,6	1,4	1,6	1,4	1,6	1,4	1,6	1,4	1,6	1,4	1,6	1,4	1,6	1,4	1,6	1,4	1,6	1,4	1,6	1,4	1,6
	Schaufelinhalt, gestrichen	m³	1,18	1,36	1,18	1,36	1,18	1,36	1,18	1,36	1,18	1,36	1,18	1,36	1,18	1,36	1,18	1,36	1,18	1,36	1,18	1,36	1,18	1,36	1,18	1,36
	Schaufelbreite	mm	2400	2400	2400	2400	2400	2400	2400	2400	2400	2400	2400	2400	2400	2400	2400	2400	2400	2400	2400	2400	2400	2400	2400	2400
	Schaufelgewicht	kg	658	698	680	720	643	683	665	705	658	698	680	720	643	683	665	705	658	698	680	720	643	683	665	705
	Max. Schüttgewicht*	kg/m³	2189	1888	2189	1888	2088	1802	2088	1802	2039	1760	2039	1760	1945	1668	1945	1668	1499	1294	1499	1294	1419	1224	1419	1224
	Kipplast, gerade*	kg	7236	7141	7236	7141	6932	6844	6932	6844	6748	6666	6748	6666	6469	6392	6469	6392	5038	4976	5038	4976	4803	4745	4803	4745
	Kipplast, geknickt*	kg	6129	6042	6129	6042	5847	5767	5847	5767	5707	5632	5707	5632	5445	5337	5445	5337	4196	4139	4196	4139	3972	3918	3972	3918
	Nutzlast*	kg	3065	3021	3065	3021	2924	2884	2924	2884	2854	2816	2854	2816	2723	2669	2723	2669	2098	2070	2098	2070	1986	1959	1986	1959
	Maximale Ausbrechkraft	kN	70	64,6	70	64,6	64,9	59,9	64,9	59,9	70	64,6	70	64,6	64,9	59,9	64,9	59,9	70	64,6	70	64,6	64,9	59,9	64,9	59,9
M	Max. Auskippwinkel	Grad	50	50	50	50	51	50	51	50	47	47	47	47	47	46	47	46	45	45	45	45	45	45	45	45
N	Rückrollwinkel bei max. Höhe	Grad	43	43	43	43	43	43	43	43	43	43	43	43	43	43	43	43	47	47	47	47	47	47	47	47
O	Rückrollwinkel bei Transportstellung	Grad	44	44	44	44	43	43	43	43	43	43	43	43	43	43	43	43	45	45	45	45	45	47	45	47
P	Rückrollwinkel am Boden	Grad	41	41	41	41	41	41	41	41	42	42	42	42	42	42	42	42	44	43	44	43	43	45	43	45
Q	Überladehöhe	mm	3341	3343	3341	3343	3339	3358	3339	3358	3559	3554	3559	3554	3568	3567	3568	3567	4202	4199	4202	4199	4216	4216	4216	4216
R	Schütthöhe (45°)	mm	2714	2666	2714	2666	2661	2631	2661	2631	2930	2878	2930	2878	2890	2839	2890	2839	3575	3522	3575	3522	3538	3488	3538	3488
S	Schürftiefe	mm	110	109	110	109	92	92	92	92	116	111	116	111	96	96	96	96	148	152	148	152	132	132	132	132
T	Reichweite in Überladehöhe	mm	930	973	930	973	993	1031	993	1031	986	1034	986	1034	1046	1097	1046	1097	1074	1122	1074	1122	1130	1180	1130	1180
V	Bolzenhöhe (max.)	mm	3566	3566	3566	3566	3566	3566	3566	3566	3946	3946	3946	3946	3946	3946	3946	3946	4411	4411	4411	4411	4411	4411	4411	4411
	Maximale Reichweite (45°) – Hubgerüst waagerecht	mm	1639	1688	1639	1688	1697	1746	1697	1746	1790	1839	1790	1839	1848	1897	1848	1897	2319	2369	2319	2369	2377	2427	2377	2427
	Betriebsgewicht (inkl. Bediener 80 kg und vollen Kraftstoff- und Zusatztanks)	kg	9567	9602	9567	9602	9777	9812	9777	9812	9617	9652	9617	9652	9827	9862	9827	9862	9907	9942	9907	9942	10117	10452	10117	10152

* Modell mit Bereifung Michelin 17.5 R25 XHA

ABMESSUNGEN – MIT PALETTENGABEL

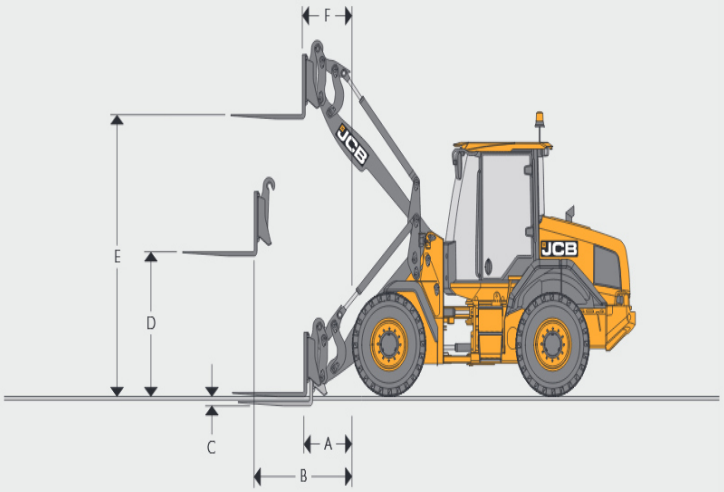

ABMESSUNGEN – MIT PALETTENGABEL

			Palettengabel für Parallelgeometrie				Palettengabel für Standardausführung (kein Parallelhub)			
			411 HT	417 HT	417 HT HL	417 HT SHL	411 HT	417 HT	417 HT HL	417 HT SHL
	Breite Gabelträger	mm	1500	1500	1500	1500	1500	1500	1500	1500
	Länge Gabelzinken	mm	1220	1220	1220	1220	1220	1220	1220	1220
A	Reichweite am Boden	mm	924	787	969	1620	923	785	984	1631
B	Reichweite Hubgerüst, waagerecht	mm	1527	1459	1590	2115	1512	1447	1596	2118
C	Unterflurniveau	mm	78	57	55	79	62	68	64	88
D	Hubhöhe, Hubgerüst waagerecht	mm	1671	1745	1744	1744	1626	1735	1735	1735
E	Max. Hubhöhe	mm	3395	3395	3618	4267	3414	3385	3599	4257
F	Reichweite bei max. Höhe	mm	823	829	806	846	776	817	819	853
	Max. Tragfähigkeit*	kg	3360	3722	3482	2630	3477	3714	3466	2622
	Kipplast, gerade	kg	4948	5480	5172	3977	5093	5505	5150	3965
	Kipplast, geknickt (40°)	kg	4200	4653	4353	3288	4346	4642	4333	3278
	Gewicht Anbauteil	kg	435	435	435	435	430	430	430	430

Modell 411: Michelin 15.5R25 XHLA (L3). Modell 417: Michelin 17.5R25 XHA (L3).
Gabelabstand manuell in Schritten von 50 mm. Gabelabschnitt 100 mm x 50 mm.
* Schwerpunktabstand 500 mm. Basierend auf 80 % FTTL gemäß ISO 8313.

SCHAUFELAUSWAHL

Material	Schüttdichte (kg/m³)	Füllfaktor (%)
Schnee	200	110
Torf (trocken)	400	100
Zuckerrüben	530	100
Kohle (lose)	570	85
Gerste	600	85
Ölkoks	680	85
Weizen	730	85
Steinkohle	765	100
Mineraldünger	1030	85
Anthrazitkohle	1046	100
Mutterboden (trocken)	1150	100
Nitratdünger	1250	85
Natriumchlorid (Salz)	1300	85
Portlandzement	1440	100
Kalkstein (gebrochen)	1530	100
Sand (trocken)	1550	100
Asphalt	1600	100
Kies (trocken)	1650	85
Ton (nass)	1680	110
Sand (nass)	1890	110
Schamott	2080	100
Kupfer (Konzentrat)	2300	85
Schiefer	2800	100
Magneteisenerz	3204	100

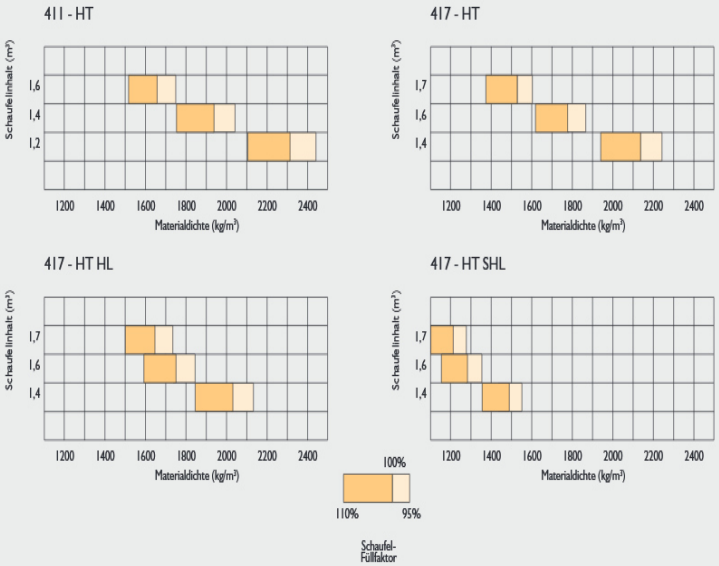

MOTOR

		411	417
Typ		4-Takt Direkteinspritzung	4-Takt Direkteinspritzung
Modell		JCB EcoMAX Euro IV	JCB EcoMAX Euro IV
Kapazität	Liter	4,4	4,4
Bohrung	mm	103	103
Hub	mm	132	132
Ansaugung		Turbolader	Turbolader
Zylinder		4	4
Nennleistung nach SAE J1995/ISO 14396	kW (PS) bei 2.200 U/min	81,3 (109)	93 (125)
Maximales Drehmoment	Nm	516@1450	550@1500

GETRIEBE

		411		417	
		Smooth Shift-Schaltung			
Typ/Modell		ZF 4WG115			
Drehmomentwandler-Wert		3,01 : 1		2:3:1	
		Vorwärts	**Rückwärts**	**Vorwärts**	**Rückwärts**
40 km/h					
1. Gang	km/h	5,5	5,8	5,4	5,7
2. Gear	km/h	13	13,7	12,8	13,5
3. Gang	km/h	28,8	30,1	28,4	29,8
4. Gang	km/h	40	-	40	-
50 km/h					
1. Gang	km/h	7,4	7,7	7,2	7,6
2. Gang	km/h	17,1	18	16,9	17,8
3. Gang	km/h	36,5	38,1	36,3	38
4. Gang	km/h	50	-	50	-

ARBEITSHYDRAULIK

		411	417
Pumpentyp		Doppel-Zahnradpumpe	Kolbenverstellpumpe
Maximaldurchsatz Pumpe 1	l/min	50,6	156
Maximaldruck Pumpe 1	bar	220	240
Maximaldurchsatz Pumpe 2	l/min	72,6	-
Maximaldruck Pumpe 2	bar	230	-
Arbeitsspiele bei voller Motordrehzahl		**411**	**417**
Heben (volle Schaufel)	Sekunden	5,0	4,9
Auskippen (volle Schaufel)	Sekunden	1,1	2,1
Senken (leere Schaufel)	Sekunden	3,7	3,3
Gesamt	Sekunden	9,8	10,3

ACHSEN

411		
Typ		Planetenuntersetzung in den Radnaben
Hersteller und Modell	Standard-Ausstattung	JCB PD70 (vorne & hinten)
Achsübersetzung 40 km/h		18,16 : 1
Achsübersetzung 50 km/h		13,71 : 1
Hinterachspendelwinkel		± 11°
417		
Typ		Planetenuntersetzung in den Radnaben
Hersteller und Modell	Standard-Ausstattung	JCB PD87 (vorne & hinten)
Achsübersetzung 40 km/h		20,18 : 1
Achsübersetzung 50 km/h		15,22 : 1
Hinterachspendelwinkel		± 11°

LENKUNG	Servolenkung mit separater Notlenkfunktion.
BREMSEN	Servo-Bremswirkung an allen Rädern. Innenliegende, im Ölbad laufende Mehrscheibenbremsen Mechanisch oder elektrohydraulisch aktivierte Scheiben-Feststellbremse auf Getriebeausgangswelle
KABINE	Innengeräuschpegel – 68 dB(A) Außengeräuschpegel – 103 dB(A)

ELEKTRIK

		411	417
Bordspannung	Volt	24	
Lichtmaschine	Ah	100	
Batteriekapazität	Ah	2 x 110	

FÜLLMENGEN

		411	417
Hydrauliksystem	Liter	155	
Kraftstofftank	Liter	116	
Kraftstoffzusatztank	Liter	111	
DEF	Liter	20	

AUSSTATTUNG

SERVICE UND WARTUNG	
LiveLink-Telematik, 5 Jahre	•
Motorölwechsel (abgesetzt)	•
Zusammengefasste Prüfanschlüsse für Druck	•
Verschließbarer Werkzeugkasten	•
Schmierstellen vom Boden aus zugänglich	•
Schauglas Getriebeöl	•
Schauglas Hydrauliköstand	•

MOTOR	
Luftfilter – Zyklon-Vorfilter mit Motorlüfter Scavenger-System	•
Viskolüfter (fix)	•
Kühlerlüfter mit automatischer Umkehrfunktion	+
Kürbelgehäuseentlüftung mit Ölabscheider	•
DEF-Flüssigkeit	•
Epoxidbeschichtete Kühler	+
Kraftstofffilter	•
Kraftstoffvorfilter mit Wasserabscheider	•
Hydraulisch betriebener Kühlerlüfter	•
Kaltstart bei bis zu –20 °C	•
SCR-Abgasreinigung	•
Wastegate-Turbolader	•
Grobmaschiger Kühler	•

ELEKTRIK	
100-A-Lichtmaschine	•
Gelbe Rundumleuchte	•
Elektrisch verstellbare Spiegel	•
Beheizbare Spiegel	•
Externer Batteriehauptschalter	•
Ausfahrbarer Arm für Rundumleuchte	•
Halogen-Arbeitsscheinwerfer vorne und hinten	•
Beleuchtungssatz nach StVO	•
Integrierte Rückfahrkamera	+
LED-Arbeitsscheinwerfer vorne und hinten	+
LED-Arbeitsscheinwerfer 360°	+
Nummernschildbeleuchtung	+
Radiovorbereitung und Lautsprecher	•
Rückfahralarm	•
Intelligenter Rückfahralarm	+
White-Sound-Rückfahralarm und Scheinwerfer	+

ANTRIEBSSTRANG	
Vierganggetriebe, 20 km/h	+
Vierganggetriebe, 40 km/h	+
Kickdown über Laderbedienhebel	•
Fahrtrichtungswechsel über Bedienhebel	•
Leerlaufstart	•
Offenes Differenzial	•
Selbstsperrdifferenziale (LSD) vorne und hinten	+
Pendelnde Hinterachse	•
Getriebetrennung per Fußbremsbedal (zuschaltbar)	•
Zuschaltbares Automatikgetriebe	•
Geschwindigkeitsbegrenzer 20 km/h	+
An der Lenksäule montierte Einhebelschaltung (Fahrtrichtungs- und Gangwechsel)	•
Getriebekühler-Bypass	+

BREMSSYSTEM	
Mehrscheibenbremsen (nass)	•
Feststellbremse mit Scheibe auf Ausgangswelle vom Getriebe	•
Feststellbremse manuell-mechanisch	•
Feststellbremse elektrohydraulisch	+
Unabhängige Druckspeicherreserve für elektrische Feststellbremse	+

ARBEITSPLATZ	
Vollverglaste Kabine	•
Frontscheibenschutzgitter	+
Klimaanlage	•
Klimaautomatik	+
Einhebel-Joystick	•
Mehrhebel-Hydraulikbedienung	+
Proportionale elektrohydraulische Zusatzkreissteuerung	+
Elektronische Einstellung der Eingreifgeschwindigkeit für hydraulische Schwingungsdämpfung (SRS)	+
Elektronische Einstellung des Lüfterumkehrintervalls	+
Luftgefederter stoffbezogener Fahrersitz	•
Beheizbarer, luftgefederter, stoffbezogener Deluxe-Fahrersitz	+
Hochkomfortabler beheizbarer und kühlbarer, luftgefederter Sitz mit Teillederbezug	+
Sonnen-Rollo vorne	•
Sonnen-Rollo hinten	+
Kabinenansaugluftfilter	•
Kabinenansaugluft-Kohlenstofffilter	+
12-V-Steckdose in Kabine	•
2 x 12-V-Steckdosen in Kabine	+
24-V-Steckdose in Kabine	+
Rückfahrkamera (Farbe)	+
Klappbare Lenksäule	•
ROPS-/FOPS-Schutzaufbau	•
Innenbeleuchtung	•

FAHRERSTAND (FORTSETZUNG)	
Vorderer primärer Anzeigebildschirm	•
Sekundärer Anzeigebildschirm an der A-Säule, Menüführung mittels Drehknopf	+
An der A-Säule angebrachte Folienschalter	•
Sicherheitsgurtbreite 50 mmÐ	•
Sicherheitsgurtbreite 75 mmÐ	+
Feuerlöscher (nur UK und USA)	+
Zweistufige Wisch-/Waschanlage mit Intervall und Rückstellfunktion vorne	•
Einstufige Wisch-/Waschanlage mit Rückstellfunktion hinten	•
Dreistufige Heizung/Antibeschlagfunktion	•
Schiebefenster links und rechts	•
Bodenmatte	•
Becherhalter	•
Lenkrad-Drehknopf	•
Rückspiegel	•
Kabinenglas getönt	•
Multimedia-Anschluss (USB und 3,5 mm)	+
Staufach	•
Frontscheibe aus Verbundglas	•
Beheizbare Heckscheibe	•
Lader-Vorsteuerabschaltung	•
Hupe	•
Verstellbare Armlehne	•
Herausnehmbare Gummimatten im Ablagefach	•

VORDERER PRIMÄRER ANZEIGEBILDSCHIRM	
Warnleuchten	
Blinker	•
Hauptwarnleuchte	•
Anzeige für zu hohe Kühlmitteltemperatur	•
Batterieladezustand	•
Kraftstoffstandswarnanzeige	•
Motoröldruck	•
Warnblinklicht	•
Zustand der Feststellbremse	•
Fahrbeleuchtung	•
Fernlicht	•
Nebelschlussleuchten	•
Ansaugluftvorwärmung	•
Bremsanlagendruck	•
Lenkdruck zu niedrig	•
Akustische Signalgeber	
Luftfilter zugesetzt	•
Diesel Exhaust Fluid (DEF)	•
Drehmomentreduzierung im Störungsfall	•
Gelbe Warnleuchte	•

AUSSTATTUNG

VORDERER PRIMÄRER ANZEIGEBILDSCHIRM (FORTSETZUNG)	
Füllstandsanzeige	
Motordrehzahl	•
Kühlmitteltemperatur	•
Tankfüllstand	•
LCD-Display	
Aktueller Gang	•
Drehmomentreduzierung im Störungsfall	•
Gelbe Warnleuchte	•
Diesel Exhaust Fluid (DEF)	•
Systemdruck Zusatzlenksystem	•
Lenkart	•
Fahrgeschwindigkeit	•
Motordrehzahl (numerische Anzeige)	•
Uhr	•
Zustand des Hydrauliksystems	•
Hydraulische Schwingungsdämpfung (SRS)	+
Rundumlicht	•
Arbeitsscheinwerfer vorne	•
Arbeitsscheinwerfer hinten	•
Beheizbare Heckscheibe	•
Temperatur Getriebeölwanne	•
Datenanzeigen	
DEF-Füllstand	•
Hydrauliköltemperatur	•
Drehmomentwandlertemperatur	•
Verbleibende Kraftstoffmenge	•
Kraftstoffverbrauch insgesamt (rücksetzbar)	•
Aktueller Kraftstoffverbrauch	•
Durchschnittlicher Kraftstoffverbrauch (rücksetzbar)	•
Aktuelles Datum	•
Betriebsstunden der Maschine	•
Wegstreckenzähler (zurücksetzbar)	•
Betriebsstunden bis zur nächsten Wartung	•
Tägliche Kontrollen	•
Motorölstand	•
DEF-Füllstand	•

ZUSATZANZEIGE RECHTS – OPTIONAL	
Uhr	•
Klimaautomatik	•
Gebläsestufe	•
Kabinentemperaturwahl	•
Betriebsstunden der Maschine	•
Rückfahrkamera	•
Kraftstoffverbrauch	•

ZUSATZANZEIGE RECHTS – OPTIONAL (FORTSETZUNG)	
Uhrzeit und Datum	•
Durchsatz Zusatzkreis	+
Hydrauliköltemperatur	•
Getriebeöltemperatur	•
Bildschirm „Maschineneinstellungen“	
Kühlmitteltemperatur	•
Motoröldruck	•
Luftfilter	•
Temperatur Getriebeölwanne	•
Drehmomentwandlertemperatur	•
Hydrauliköltemperatur	•
Batteriespannung	•
Hilfe-Bildschirm	•
Handbuch-Anzeige am Bildschirm	•

HYDRAULIKSYSTEM	
Hydraulische Schwingungsdämpfung (SRS)	+
Hydraulischer Schnellwechsler mit Abschaltung aus der Kabine	+
Zusätzliches Sicherheitsventil-Kit	+
Zusätzlicher Hydraulikkreis	+
Doppelt wirkender zusätzlicher Hydraulikkreis	+
Druckspeicher für Notfalllenkung	•
Biologisch abbaubares Hydrauliköl von JCB	+
Elektronische Hydrauliksperre	•
Automatische Ausleger- Arretierung	•
Automatische Schaufelpositionierung	•
Frontlader-Schwimmstellung	•
Hydraulikölkühler	•

AUSSTATTUNG AUSSEN	
Kotflügel vorne und hinten	•
Vordere Schmutzfänger, verstellbar	•
Vorderrad-Spritzschutz	•
Zentralschmieranlage	+
Fettpresse und Kartusche	+
Lufteinlassgitter	•
Unterste Trittstufe gummigelagert	•
Kontergewicht am Heck über die gesamte Breite	•
Kontergewicht am Heck mit Signalstreifen	+
Schleppvorrichtung	•
Hebe-/Verzurrösen	•
Kraftstoffzusatztank	+

SCHUTZAUSRÜSTUNG	
Kabinenschutzgitter vorne	+
Wastemaster-Paket: inklusive Lampenschutzgittern vorn und hinten, Frontscheibenschutzgitter, Wastemaster-Emblem.	+
Heckschutzgitter	+
Hubgerüst mit Sicherheitsstrebe	•
Lampenschutzgitter	+
Unterbodenschutzsatz	+
Knickgelenk mit Sicherheitsstrebe	•

SONSTIGE AUSSTATTUNG	
High Lift-Hubgerüst (nur 417)	+
Super High Lift-Hubgerüst (nur 417)	+

STANDARD •

OPTIONAL +

JCB
417
JCB

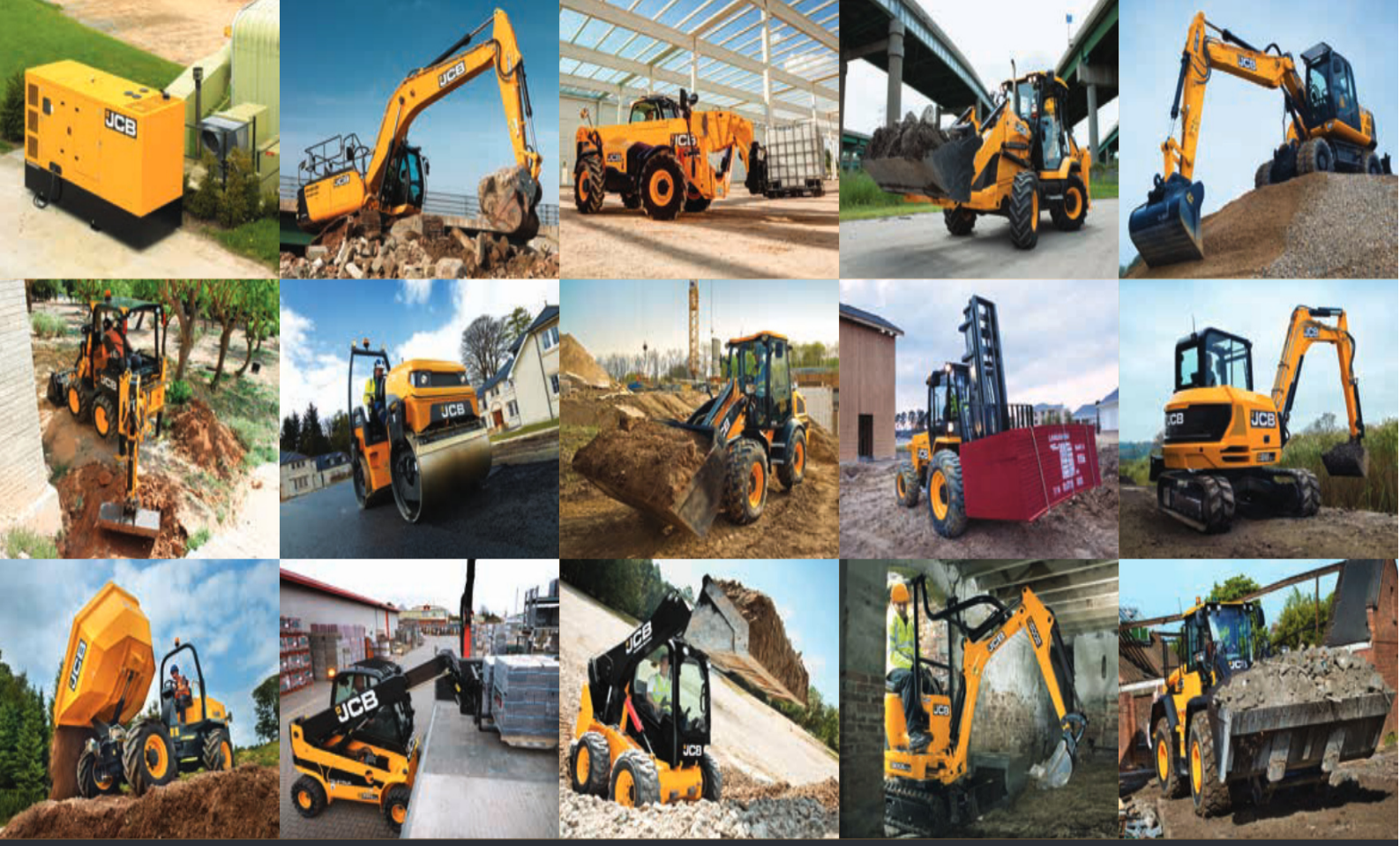

EIN UNTERNEHMEN, 300 MODELLE

Der JCB-Händler in Ihrer Nähe

9999/5762de-DE 06/16 Ausgabe 2 (T4F)

Radlader 411/417

411/417 – Betriebsgewicht: 8722 kg / 9602 kg Brutto-Motorleistung: 81 kW (109 PS) / 93 kW (125 PS)
Kipplast, geknickt: 5451/6042 kg Inhalt Standardschaufel: 1,4 m³/1,6 m³

JCB Deutschland GmbH, Graf-Zeppelin-Straße 16, 51147 Köln.
Tel: 02203 9262-0, E-Mail: info@jcb.com.
Downloads mit den aktuellsten Informationen zu diesem Produktprogramm finden Sie unter: www.jcb.com

©2009 JCB Sales. Alle Rechte vorbehalten! Dieses Dokument darf ohne vorherige Genehmigung durch JCB Sales weder vollständig noch teilweise vervielfältigt, in einem Erfassungssystem gespeichert, oder in jedweder Form sowie Methode elektronisch, mechanisch, phototechnisch oder sonst wie übermittelt werden. Sämtliche Angaben in diesem Dokument hinsichtlich Betriebsgewicht, Größe, Arbeitsgeschwindigkeit sowie sonstiger Leistungsdaten dienen nur zur Veranschaulichung und können je nach genauer Maschinenausrüstung abweichen. Sie sollten daher nicht als Nachweis zur Eignung der Maschine für einen bestimmten Einsatzzweck dienen. Lassen Sie sich unbedingt von Ihrem JCB-Händler beraten. JCB behält sich das Recht vor, seine Modelle und deren technische Daten, Ausstattung sowie Zubehör ohne vorherige Benachrichtigung abzuändern. Die im Werbematerial enthaltenen Angaben gelten nur als Richtlinie und können in gewissen Märkten vom Lieferumfang abweichen. Das JCB-Logo ist eine eingetragene Marke von JC Bamford Excavators Ltd.